Bünder & Schmitt GmbH
Bergheimer Straße 9
D 53909 Zülpich

Tel +49 (0) 22 52. 46 64
Fax +49 (0) 22 52. 15 12
info@buender-schmitt.de
www. buender-schmitt.de

Datenblatt

Kolbendosierfüllmaschine | rundlaufend FDK 1200 und 1800

Vollautomatische, 12- bzw. 18-stellige, rundlaufende Kolbendosierfüllmaschine zum Füllen von Flaschen. Die Behältnisse werden am Maschineneinlauf durch eine Einlaufschnecke vereinzelt und dem Einlaufstern zugeführt. Dieser leitet die Flaschen auf einen Flaschentisch unter das Füllrohr. Der Flaschentisch hebt sich, so dass das Füllrohr in die Flasche eintaucht und die Füllung beginnt. Die Füllung wird so durchgeführt, dass sich das Füllrohr mit ansteigendem Produktspiegel in der Flasche langsam aus der Flasche herausbewegt. Am Auslauf wird die gefüllte Flasche vom Auslaufstern übernommen und auf dem Transportband aus der Maschine herausgeführt.

Alle Pumpen, Ventile und Zylinder sind aus Edelstahl. Die Restmengenentleerung geschieht direkt durch den Kolben. Die Dichtungen sind aus Viton oder Variseal.
Die Maschine ist bei Auslieferung auf ein Flaschenformat eingerichtet.

Data sheet

Piston-dosage filling machine | rotary FDK 1200 and 1800

Fully automatic, rotary piston-dosage filling machine with 12 or 18 filling points for filling bottles. As the containers are fed into the machine they are separated by an infeed worm and passed to the entry star. The star guides the bottles onto a bottle table below the riser tube. The bottle table rises so that the riser tube descends into the bottle and filling begins. During filling the riser tube slowly moves out of the bottle as the level of the product rises. At the outlet, the filled bottle is taken by the discharge star and guided out of the machine on the conveyor belt.

All pumps, valves and cylinders are made of stainless steel. Residues are discharged by the piston. The seals are made of either Viton or Variseal.
At delivery the machine is set up for one bottle form.

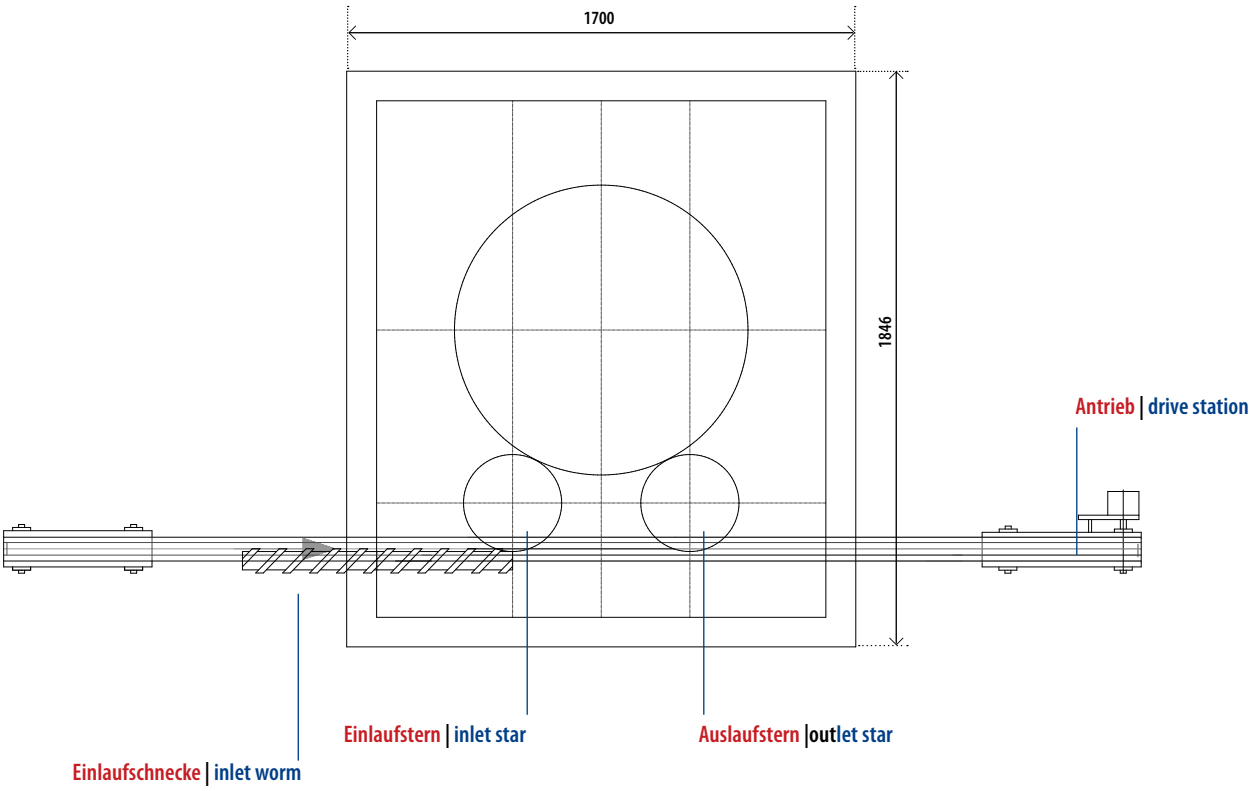

Leistung: bis zu 7000 (FDK 1800) bzw. 9.000 (FDK 1200) Flaschen pro Stunde, stufenlos regelbar, abhängig von Gebindeform, Füllhöhe und Produkt
Transport: einbahnige Kunststoffscharnierbandkette mit stufenlos regelbarem Antrieb und Führungsgeländer
Maschinenantrieb: Frequenzantrieb
Pumpenantrieb: Schrittmotore in allen Geschwindigkeiten und Verfahrwegen regel- und steuerbar, Drehzahl und Umdrehungen über das Tableau der Maschine frei programmierbar. Die Pumpen müssen bauseits mit Produkt versorgt werden. Trockenlaufen der Pumpen kann über einen Vorratsbehälter mit Schwimmersteuerung gesichert werden.
Steuerung: Siemens SPS S7 und Bedientableau Touchpanel OP177B wahlweise auch mit Servoantrieb
Pneumatik: Ventile und Kurven von Fa. Festo
Rahmen: Grundbau in solider Stahlguss-Stahl-Aluminium-Konstruktion, lackiert Tischbleche und Seitenverkleidung in Edelstahl mit Auffangwanne
Kontrolleinrichtungen:
- Einlaufstauschalter und Lichttaster
- Maschinenstopp bei Aufsetzen der Füllrohre
- Maschinenstopp bei hängenden Flaschen am Auslauf
- Füllgutschalter min./max.

Sicherheitseinrichtung:
- Rundumverkleidung gegen versehentliches Eingreifen in die laufende Maschine
- Scheiben aus Sekurit Glas
- Türen gesichert über Endschalter
- Sternschalter rastet bei blockierten Behältnissen aus und schützt die Maschine vor Beschädigung

Arbeitshöhe: 900 mm +/- 50 mm

Output: Up to 7000 (FDK 1800) or 9000 (FDK 1200) bottles per hour, infinitely adjustable, depending on the shape of the packing drum, filling height and product
Transport: One-track plastic hinged conveyor chain with infinitely adjustable drive and guide rail
Machine drive: Frequency drive
Pump drive: Step motors that can be regulated and controlled for all speeds and paths, rotational speed and revolutions can be freely programmed via the control panel on the machine. The customer must fill the pumps with the product. A storage container with a float control can be used to prevent operation when empty.
Control: Siemens SPS S7 and control touch panel OP177B with optional servo drive
Pneumatics: Valves and curves from Festo
Frame: Robust cast steel/steel/aluminium base, coated table plates and side cladding made of stainless steel with collecting tub
Controlling devices:
- Feed jam breaker switch and light scanner
- Stop function when riser tubes touch the bottle base
- Stop function when bottles remain in the outlet
- Product switch min./max.

Safety features:
- All-round casing protecting against accidental intervention during operation
- Window panes made of Sekurit glass
- Doors secured by limit switch
- Star switch disengages when containers are blocked and protects the machine against damage

Operating height: 900 mm +/- 50 mm