Einzigartige Vielseitigkeit & Intelligenz

TANA Scheibensieb X553T

Mehr aus einer Investition herauszuholen ist interessant. Nicht nur die Maschine.

www.tana.fi

TANA

Alles was Sie brauchen.
In einem modularen Paket.

Dank seiner einfachen Einstellbarkeit und der einzigartigen Intelligenz dahinter ist das TANA Scheibensieb die vielseitigste Sieblösung. Die Maschine mit ihrem modularen Siebdeck-Design kann je nach Kundenwunsch einfach für eine Zwei- oder Drei-Fraktionen-Siebung konfiguriert werden. Mit dem TANA-Scheibensieb kann der Siebprozess ganz einfach basierend auf Materialien, Beschickungsmethoden und Prozessanforderungen optimiert werden.

Das TANA Scheibensieb ist mit einer neuen Version des bewährten und bekannten TANA Control Systems (TCS) ausgestattet. Es gibt voreingestellte Siebprogramme für eine Vielzahl unterschiedlicher materialien, die für eine maximale Prozessoptimierung angepasst und feinabgestimmt werden können. Die Programme können zum Beispiel durch stufenlose Einstellung der Drehgeschwindigkeit des Scheibendecks, des Neigungswinkels der gesamten Siebfläche und der Auto-Reverse-Funktionsparameter für einen reibungslosen und kontinuierlichen Betrieb konfiguriert werden. Die Fraktionsförderer sind mit Waagensystemen ausgestattet, die Massenflussdaten zum Siebprozess liefern, um den gesamten Prozess und die Fraktionen einfach zu überwachen. Diese Daten sind sowohl im TCS-Display als auch im TANA ProTrack®-System verfügbar.

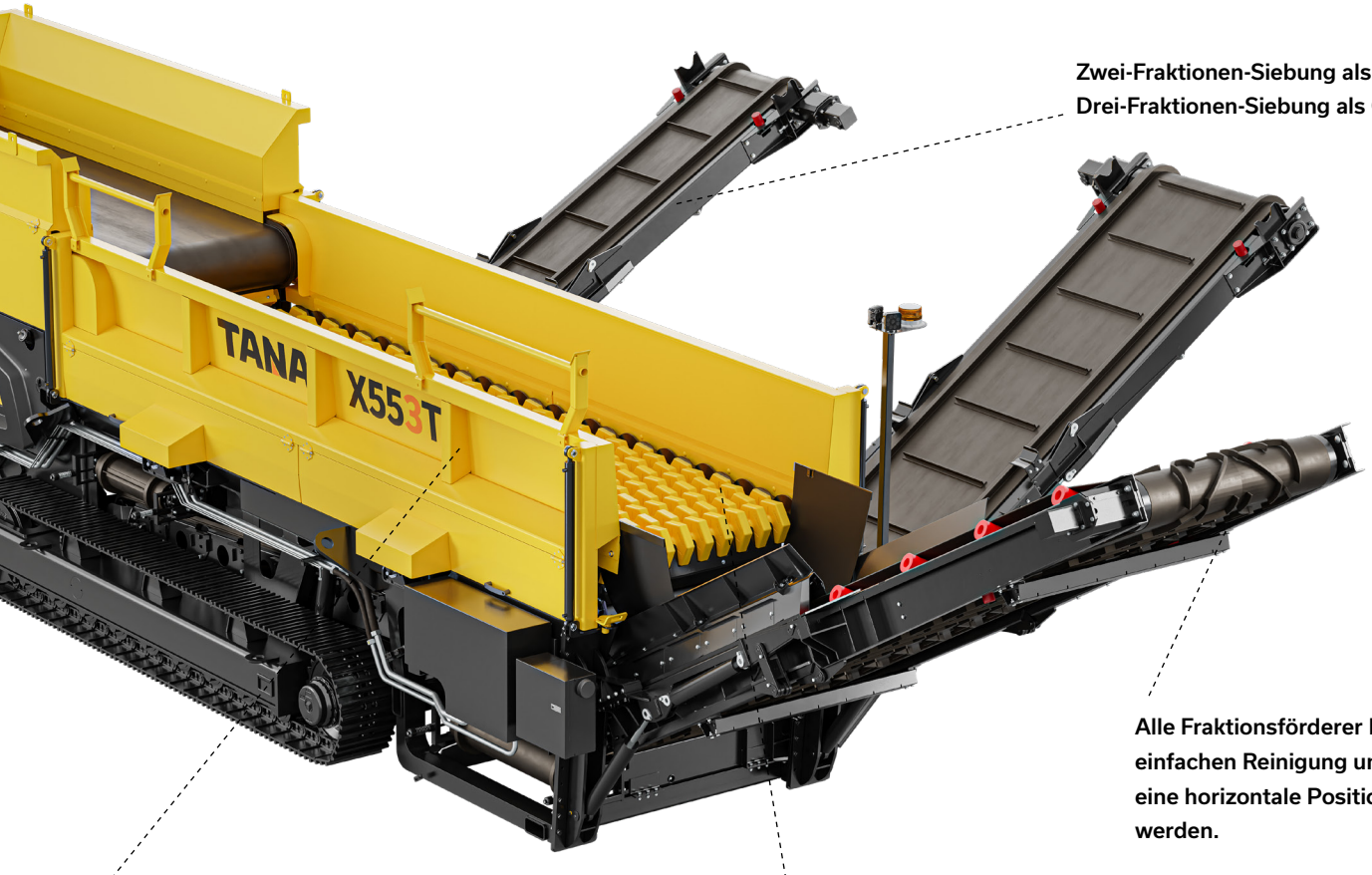

Zwei-Fraktionen-Siebung als Standard.
Drei-Fraktionen-Siebung als Option.

Alle Fraktionsförderer können zur einfachen Reinigung und Wartung in eine horizontale Position abgesenkt werden.

Die Seitenabdeckungen können zur Reinigung und Wartung angehoben werden und um Zugang zum modularen Siebdeck zu erhalten, wo die Partikelgrößeneinstellung geändert werden kann.

Das patentierte Design der TANA-Siebscheiben gewährleistet maximale Leistung bei minimaler Umwicklung und Verstopfung und ermöglicht eine einfache Reinigung und Wartung. Gepaart mit der Autoreverse-Funktion des TCS ist das TANA Scheibensieb ein zuverlässiger Sieb-Begleiter.

Das TANA Scheibensieb ist eine Sieblösung für vorbehandelte Abfallmaterialien, aus denen große und schwere Verunreinigungen entfernt werden sollen. Die häufigsten Siebgründe sind zum Beispiel:

- Herstellung einer bestimmten Partikelgröße für Recycling- und/oder Verbrennungsprozesse
- Verbesserung der Qualität in Bezug auf Partikelgröße und Reinheit (RDF / SRF)
- Entfernung von inerten anorganischen Feinstoffen

Möglicher Geschäftsfall: Verarbeitung von C&I-Abfällen

TANA Shark Abfallzerkleinerer mit 76mm Sieb	vs	TANA Shark Abfallzerkleinerer mit 167 mm Sieb + TANA Scheibensieb
Kapazität 22 m³/ Std		**Kapazität** 35 m³/ Std
Kraftstoffverbrauch 65 l/ Std		**Kraftstoffverbrauch** Abfallzerkleinerer 65 l/ Std + Scheibensieb 9 l/ Std
Bediener 1		**Bediener** 1

Jährliche Rentabilität

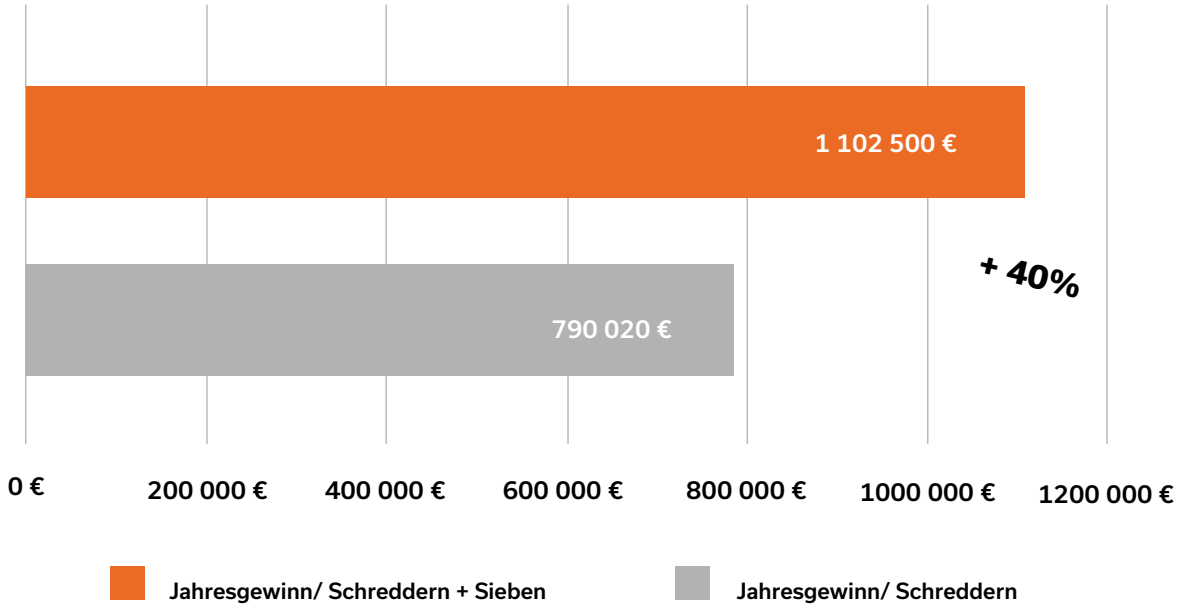

Annahmen:

Gebühren: 80€/ Tonne
Zerkleinerungskosten: 15€/ Tonne
Siebkosten: 7€/ Tonne
Logistik: 8€/ Tonne
C&I-Abfalläquivalent --> 1 m³ = 0,35 Tonne
Jährliche Betriebsstunden: 1800 Std

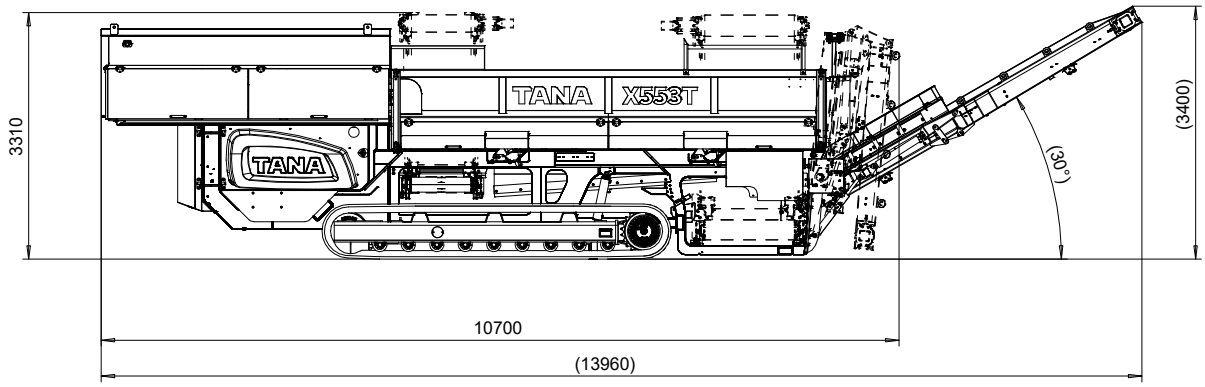

ALLGEMEINE INFORMATIONEN UND HAUPTABMESSUNGEN

Abmessungen	X552T	X553T
Betriebsgewicht	21 500 kg*	22 000 kg*
Gesamtlänge (Transport)	10 700 mm	10 700 mm
Gesamtlänge (Betriebsstellung)	13 960 mm**	13 960 mm**
Gesamtbreite (Transport)	2 510 mm	2 510 mm
Gesamtbreite (Betriebsstellung)	6 110 mm***	6 110 - 9710 mm***
Gesamthöhe (Transport)	3 110 mm	3 110 mm
Gesamthöhe (Betriebsstellung)	3 080 - 3 690 mm****	3 080 - 3 690 mm****
Beschickung		
Größe des Einfülltrichters	4 m³	4 m³
Einstellbare Maschinenhöhe	x	x
Einstellbare Maschinenneigung	x	x
Ladehöhe	3 000 - 3 500 mm	3 000 - 3 500 mm
Sieben		
Anzahl der produzierten Fraktionen	2	3
Überkorn	x	x
Unterkorn	x	x
Feinkorn	-	x
Modulares Siebdeck (zum Patent angemeldet)	x	x
Anzahl Unter-/Überkorn-Siebmodule	4	3
Anzahl Feinkornsiebmodule	-	1
Siebscheiben (zum Patent angemeldet)	Tana	Tana
Powerpack		
Antrieb	Dieselmotor + Hydraulik	Dieselmotor + Hydraulik
Emission	Tier 4 Final, EU Stage V	Tier 4 Final, EU Stage V
optionaler Antrieb	Elektromotor + Hydraulik	Elektromotor + Hydraulik

Maße und Gewichtsangaben liegen innerhalb der üblichen Toleranzgrenzen. Änderungen seitens des Herstellers vorbehalten.

* Die Abmessungen können je nach Einstellungen des Sieb-Moduls und anderen Optionen variieren.
** Die Abmessungen können je nach Förderwinkel variieren. Wert angegeben mit nominellen Förderwinkeln.
*** Die Abmessungen können je nach Winkel des Förderbandes und Einstellung des Förderbandes variieren. Wertebereich angegeben mit nominellen Förderwinkeln.
**** Die Abmessungen können je nach Maschinenhöhe, Maschinenneigung und Förderwinkel variieren. Wert angegeben mit max. Höhe, 0° Neigung und nominalen Förderwinkeln.

TANA

Tana Oy
P.O. Box 160,
Schaumanin puistotie 1
FI-40101 Jyväskylä, Finland

Tel. +358 20 7290 240
mail@tana.fi
www.tana.fi

Latest print 5/2022.