3-teiliger Kugelhahn mit Anschweißenden und Handhebel – Typ MKI-A

Produktbeschreibung

Absperrarmatur aus Edelstahl, mit schwimmend gelagerter Präzisionskugel. Die Armatur zeichnet sich durch lange Lebensdauer und hohe Betriebssicherheit aus.

Technische Daten 3-teiliger Kugelhahn

	Technische Daten
Nennweite	DN8 – DN100
Anschlussart	Anschweißenden nach DIN 3289 Teil 1
Einbaulage	beliebig
Nenndruckstufe	PN63
Betriebsdruck	siehe Druck-Temperatur-Diagramm
Temperaturbereich	-20 °C bis 200 °C
Werkstoffe	Gehäuse, Kugel: Edelstahl AISI 316 (1.4408) Schaltwelle: Edelstahl AISI 316 (1.4401) Dichtschalen, Sicherungsscheibe, Schaltwellendichtung, Gehäusedichtung: PTFE Handhebel: Edelstahl AISI 304 (1.4301) mit PVC-Tauchkappe
Durchflussmedien	neutrale Gase und Flüssigkeiten (andere Medien auf Anfrage)
Durchflussrichtung	beliebig

Druck-Temperatur-Diagramm

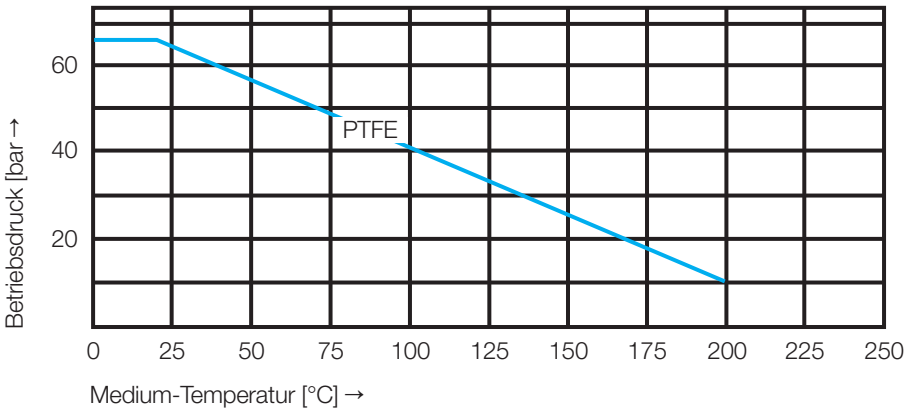

Produktmerkmale

- voller Durchgang
- wartungsfrei
- Handhebel abschließbar
- ausblassichere Spindel
- Verwendung auch bei Vakuum und hohen Strömungsgeschwindigkeiten

Sonderausführungen

Bitte sprechen Sie uns an.

Maßtabelle

PN	DN	Rp	C (mm)	d (mm)	D (mm)	L (mm)	W (mm)	H (mm)	Gewicht (kg)
PN 63	8	1/4“	37,5	11,6	17,0	70	102	52	0,34
PN 63	10	3/8“	37,5	12,7	17,0	70	102	54	0,32
PN 63	15	1/2“	45,5	16,0	21,3	75	123	62	0,49
PN 63	20	3/4“	52,5	20,0	26,7	90	123	66	0,61
PN 63	25	1/0“	57,5	25,0	33,6	100	153	77	0,94
PN 63	32	5/4“	71,5	33,8	42,4	110	153	80	1,35
PN 63	40	3/2“	79,0	39,5	48,0	125	183	91	1,97
PN 63	50	2/0“	97,0	50,8	60,5	150	183	98	3,15
PN 63	65	5/2“	124,5	62,7	76,5	190	246	138	6,50
PN 63	80	3/0“	149,0	77,9	88,9	220	246	149	9,53
PN 63	100	4/0“	180,6	100,0	114,2	270	246	175	16,97

Bestellangaben

MKI-	1/2-	A-	015
	Anschlussmaß in Zoll	Anschluss: A = Anschweißende	Nennweite

Maßzeichnung

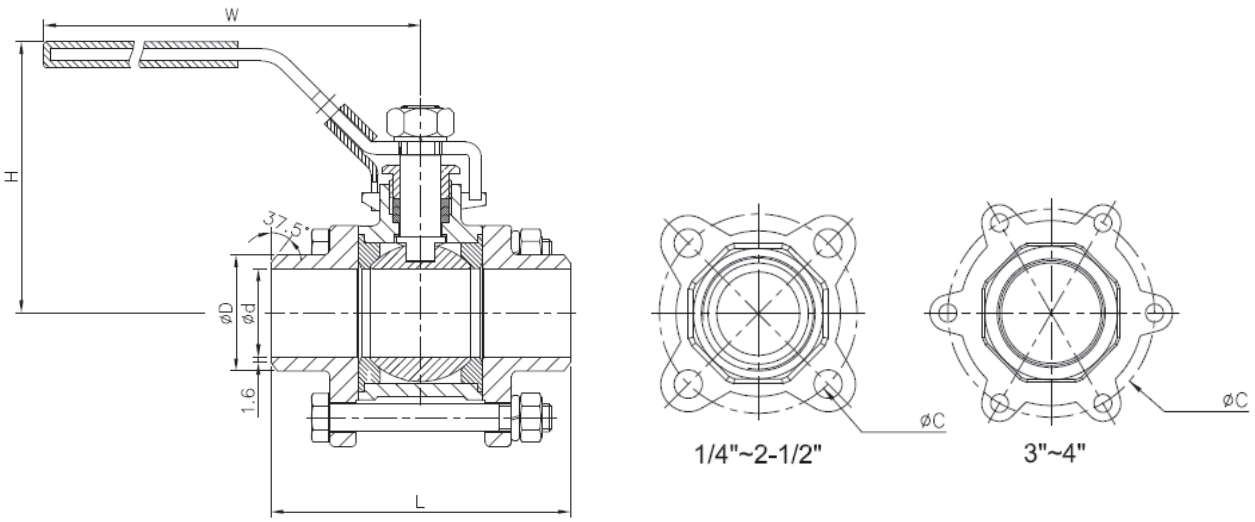

The descriptions and photographs contained in this product specification sheet are supplied by way of information only and are not binding.
Watts Industries reserves the right to carry out any technical and design improvements to its products without prior notice."
Warranty: All sales and contracts for sale are expressly conditioned on the buyer's assent to Watts terms and conditions found on its website at www.wattsindustries.com
Watts hereby objects to any term, different from or additional to Watts terms, contained in any buyer communication in any form, unless agreed to in a writing signed by an officer of Watts.

bar

A WATTS Brand

bar pneumatische Steuerungssysteme GmbH
Auf der Hohl 1 • 53547 Dattenberg • Germany
Tel. +49 (0) 2644 96070 • Fax +49 (0) 2644 960735
bar-info@wattswater.com • www.bar-gmbh.de

© 2018 Watts